Option 1 = Änderung anschl. Rahmen ( Stehbolzen )
Zeichnung erforderlich
Option 2 = Führungsaufnahme ( Schlosser, Spezial )
Zeichnung erforderlich
Option 3 = Auslösewelle Vkt 20 L = STM + 51 mm
Option 4 = Änderung Schalter ( Rasten,Sprung,etc ) wm.
( Schalter schleichend 1/Ö - 1/S  im Standard )
Option 5 = Prüfung nach EN81- x A3

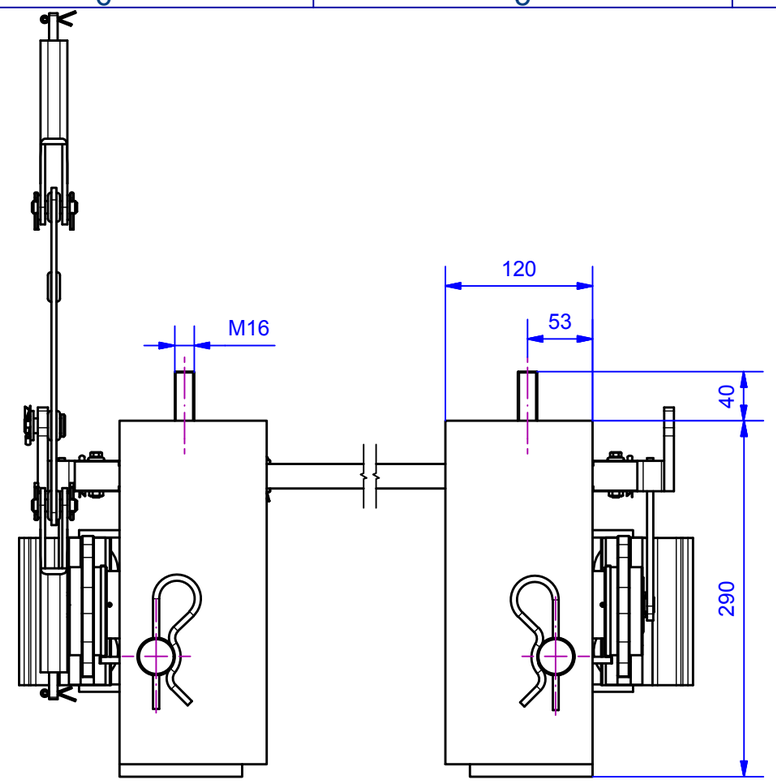


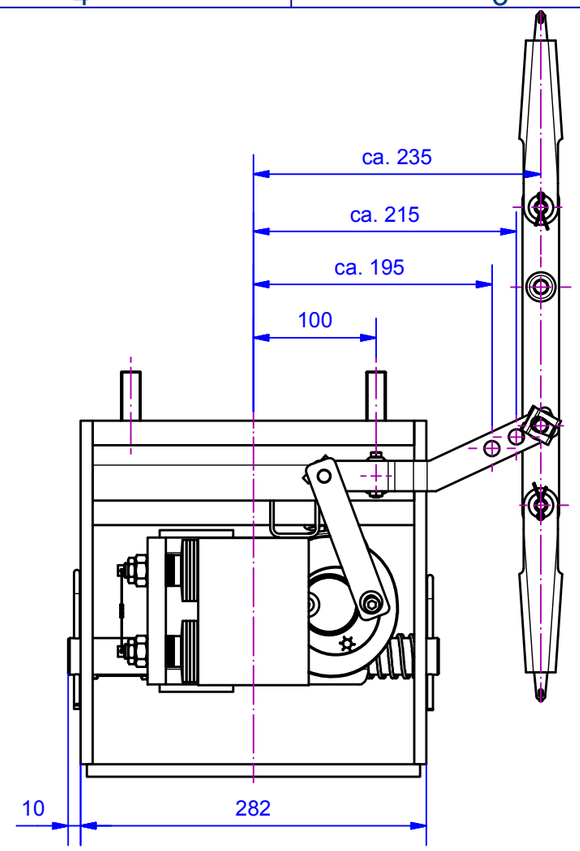


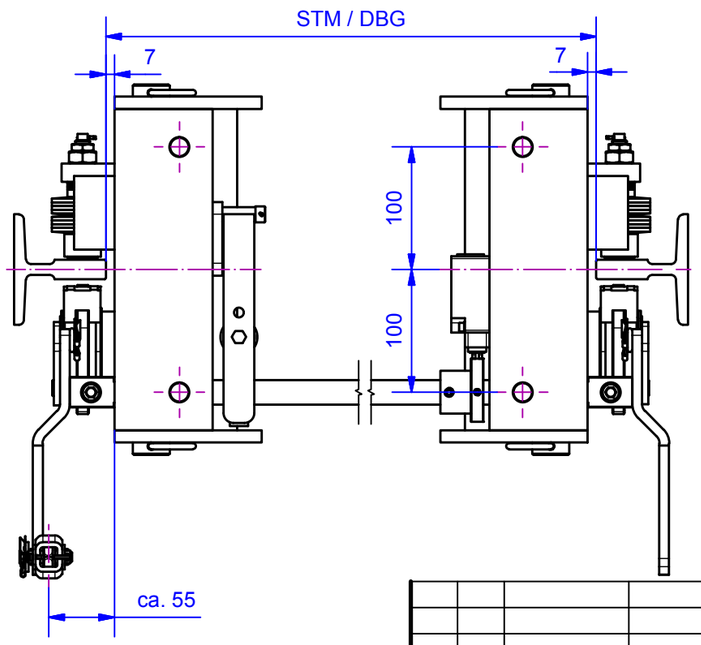


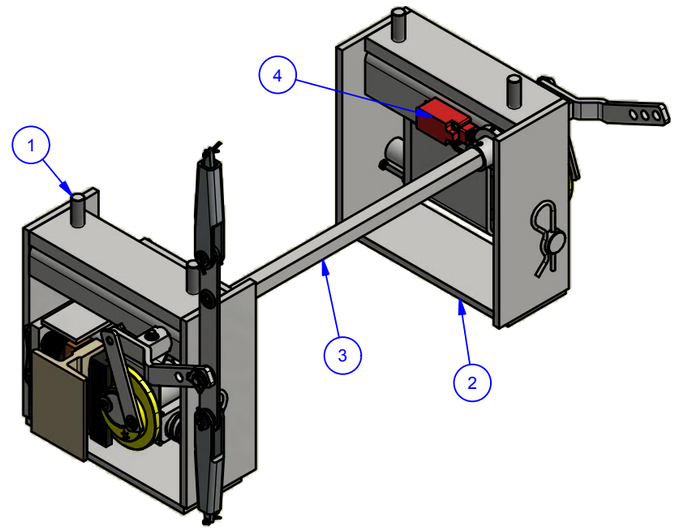


| Änd. | kommt vor | Änderungs-Nr. | Änderung | Datum: Gez. | Name | Ges. |
|---|---|---|---|---|---|---|
| | | | | | | |


**Vertraulich, alle Rechte vorbehalten ISO 16016**
Weitergabe sowie Vervielfältigung dieses Dokuments, Verwertung und Mitteilung seines Inhalts sind verboten, soweit nicht ausdrücklich gestattet.Zuwiderhandlungen verpflichten zu Schadensersatz.
Alle Rechte für den Fall der Patent-, Gebrauchsmuster- oder Geschmacksmustereintragung vorbehalten.


| | | |
|---|---|---|
| Oberflächen | Ra in um | ISO 1302 |
| Allgemeintoleranzen Schweißkonstruktionen | | ISO 13920-BF |

# Aufzugtechnologie Schlosser

Verwendungsbereich
Schiene 8 - 19 mm
Unter dem Fahrkorb

Werkstoff
Halbzeug
Maßstab im Orig. 1:5 (1:7,5)
Masse(Gewicht) 50,9 kg

| | Datum | Name |
|---|---|---|
| Gez. | 06.04.2016 | Martinez |
| Gepr. | 02.06.2016 | HTS |
| Ges. | | |
| Abt. | | |

**Maße in mm**

Tolerierung
ISO 8015
ISO 2768-mH

AUFZUGTECHNOLOGIE
SCHLOSSER
D-85221 Dachau

Benennung
## Sicherheitsmodul

Zeichnungs-Nr.
## EB75KD Typ2-0 V1-0
Änd.
Blatt 1
A3

U:\AA NEUANFANG\Sicherheitsmodule\Ab-Auf\Einzelmodule\EB 75 KD\EB75KD Typ2-0 V1-0.idw